MobyData

KS1400S固定式二维读码器

■ 优异解码和丰富配置

- 百万像素传感器，更高的解码分辨率，快速读码，高性能移动容差，支持部分金属材质镭雕码
- 自带六组照明灯光，可适应不同环境光源调节
- 自带专业CODE配置程序，操作简单，高效直观
- 自带I/O接口，对接各种型号传感器
- 嵌入式以太网接口，同一型号USB和串口可选

■ 超高扫码稳定性和数据传输性能

- 铝合金外壳，导热性强，更有利于持久高强度作业
- 高达5百万次以上扫码寿命
- USB接口数据线也标配电源，确保供电稳定，传输不丢数据
- 3米长数据线，自带磁环抗电磁干扰，耐折弯8千次，确保数据传输稳定。

■ 高等级工业防护

- 工业防护等级：IP65；
- 工作温度：0-45 °C / 32 – 133 °F

■ 独有产品特性

- 采用Datalogic MP DB0431引擎的成熟方案，确保长时间使用稳定性。
- 可选远距和标准距镜头
  远距镜头20mil条码可达80cm
  标准距镜头最小可读2x2mm DM码

应用领域

制造业　　仓储物流

产品尺寸

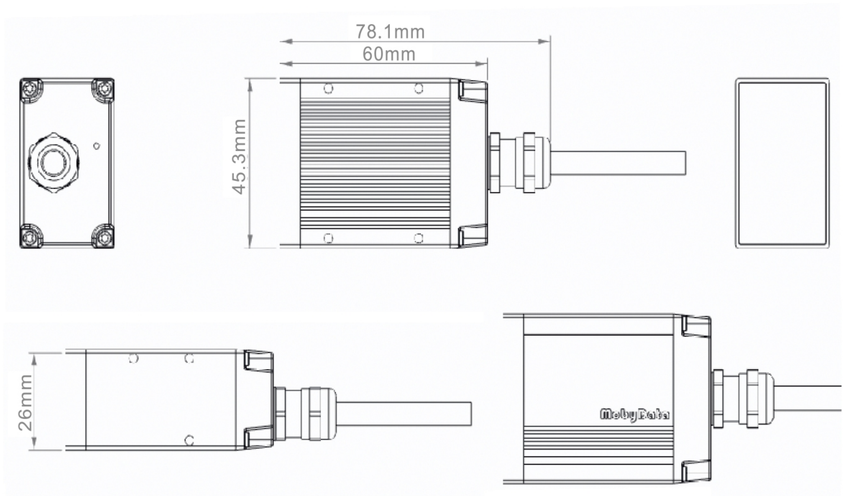

苏州摩比信通智能系统有限公司　86-512-68234699
www.mobydata.com

MobyData

性能参数

操作系统	RTOS	
处理器	ARM® Cortex®-M3+DB0431	
工作电压	9-24V	
工作电流	500mA @9V Max	
数据接口	USB/RS232/以太网	
触发器输入	低电平触发, 输入电压范围 3.3-12V	
输出	读取状态输出(扫描成功或者失败，支持开关量盒高低电平两种模式)	
状态指示灯	电源指示灯	
	扫描状态指示灯	
提示音	蜂鸣器,1KHz声音在10厘米处最低85db	
数据采集		
扫描引擎	Datalogic DB0431 with green spot	
瞄准点	红色激光十字方框瞄准	
解码帧率	60fps	
运动容差	0.2~0.3m/s	
扫描角度	40°H x 26°V	
环境光	0-100000 lux	
绿点指示	提供	
二维码	Aztec Code; China Han Xin Code; Data Matrix; MaxiCode;Micro QR Code; QR Code; EAN/JAN Composites; GS1 DataBar Composites; GS1 DataBar Expanded Stacked; GS1 DataBar Stacked; GS1 DataBar Stacked Omnidirectional; MacroPDF; MicroPDF417; PDF417; UPC A/E Composites	
一维码	Auto discriminates all standard 1D codes including GS1 DataBar™ linear codes.	
邮政码	Australian Post; British Post; China Post; IMB; Japanese Post; KIX Post; Korea Post; Planet Code; Postnet; RoyalMail Code (RM4SCC)	
照明	可配置高亮度照明LEDx4	
读取范围	DL	SR
3 mils Code 39	6.5 to 20 cm	13 to 22 cm
5 mils Code 39	3.5 to 29.0 cm	8.5 to 36.0 cm
15 mils DataMatrix	5.5 to 32.0 cm	6.5 to 40.0 cm
13 mils EAN-13	4.5 to 42.0 cm	4.5 to 74.0 cm
20 mils Code 39	up to 60.0cm	up to 110.0cm
物理规格		
尺寸	58mm x 45mm x 27毫米	
重量	'190克(不含线缆)	
环境规格		
工作温度	-20°C ~ +50°C	
存储温度	-30°C ~ +70°C	
湿度	5% ~ 95%	
落摔	1.2米多次钢板跌落	
翻转	200次0.5米钢板跌落	
IP防护等级	IP65	
防静电等级	±8kV接触, ±15kV空气	
键盘寿命	30万次	
可选配附件		
USB数据线	USB通信 开关量 高低电平反馈	
RS2323数据线	RS232通信 开关量 高低电平反馈	
以太网数据线	以太网通信 开关量 高低电平反馈	
包装盒		
主机,12V1A,数据线(USB/RS232/以太网),说明书,安装支架		

苏州摩比信通智能系统有限公司 86-512-68234699
www.mobydata.com